F (1 : 2)

Die nach hinten gerichtete Nut
muss in der senkrechten Verbindung
auf die volle Breite aufgetrennt werden.

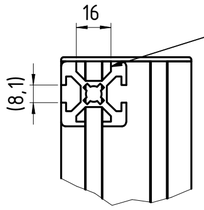

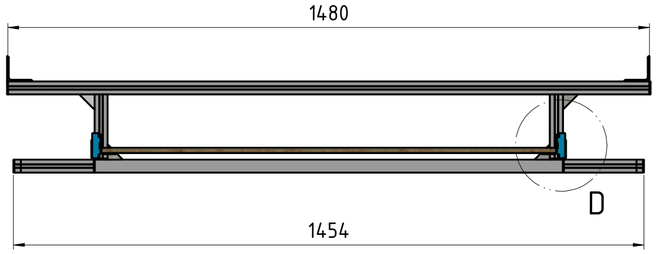

E (1 : 2)

Die Nut auf dieser Seite des Winkels
muss auf 9mm nachgearbeitet werden,
damit die original Schrauben passen.

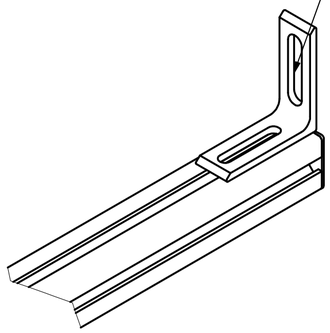

D (1 : 2)

Das ist nur eine Möglichkeit der Montage,
die Winkel können auch
so angebracht werden das sich die Siebdruckplatte
über den Schwerlastauszügen befindet.

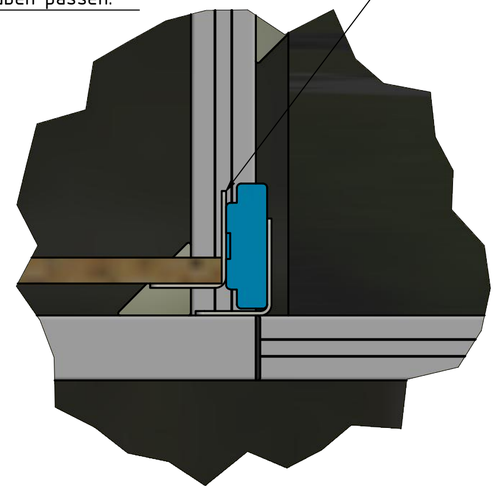

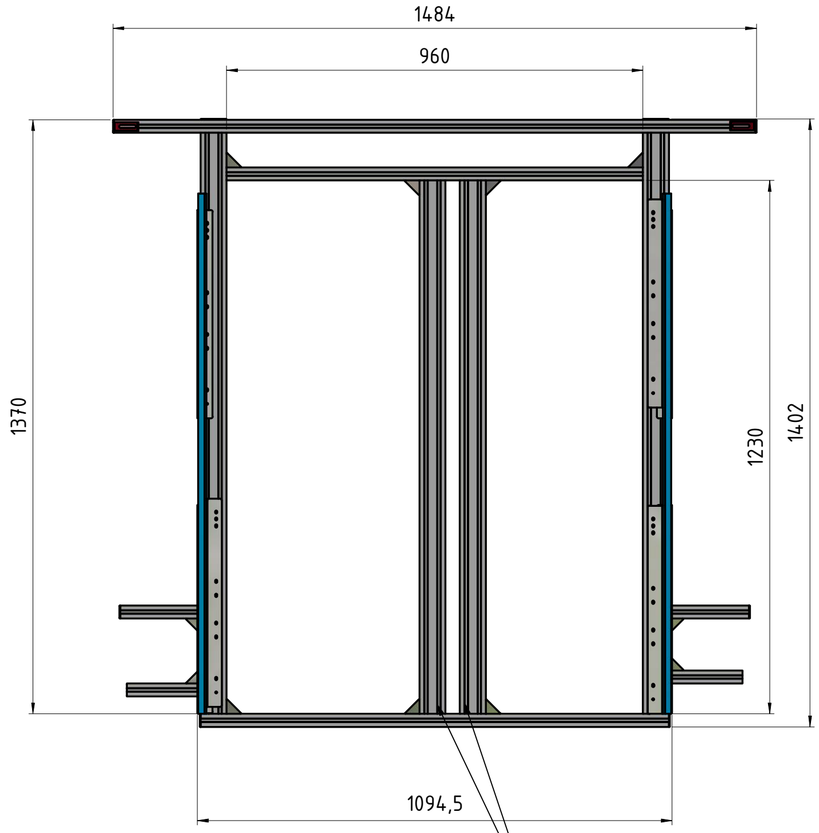

Die beiden Streben sind nicht zwingend erforderlich,
bringen aber Stabilität und man könnte
weitere Schwerlastauszüge montieren um z.B.
ein zwei Schubladen System zu bauen.

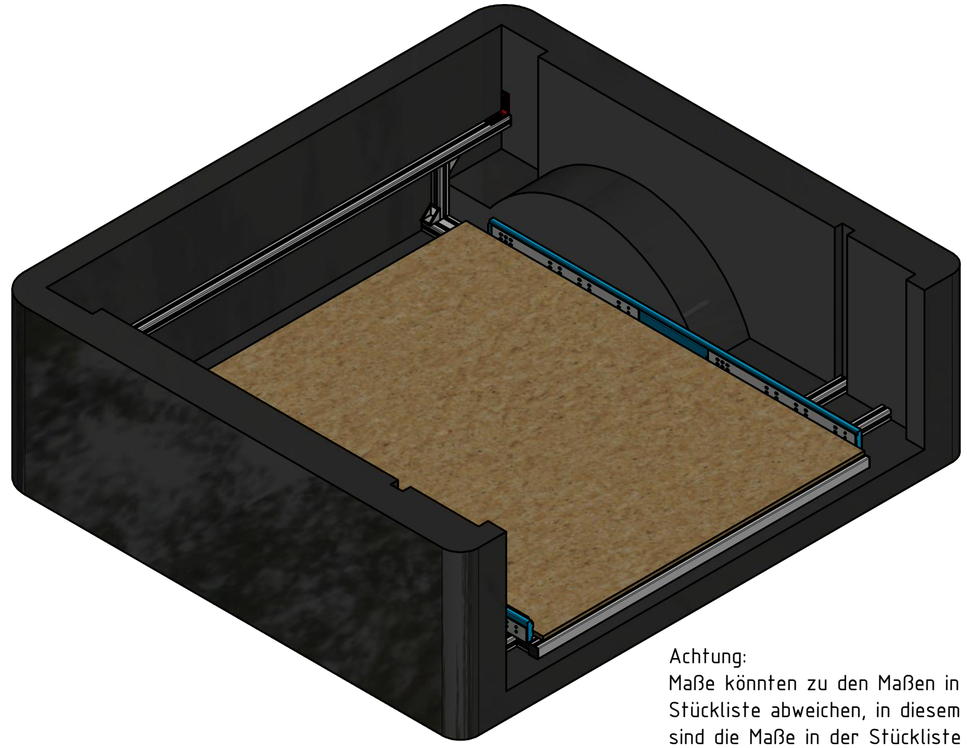

Achtung:
Maße könnten zu den Maßen in der
Stückliste abweichen, in diesem Fall
sind die Maße in der Stückliste
gültig.

					Datum	Name
				Gezeichn	11.02.2019	David Eicker
				Kontroll		
				Norm		
Status	Änderungen	Datum	Name			

Ladeflächenauszug

Auszug

1

A2

492984 g

Auszug.idw

15.04.2021